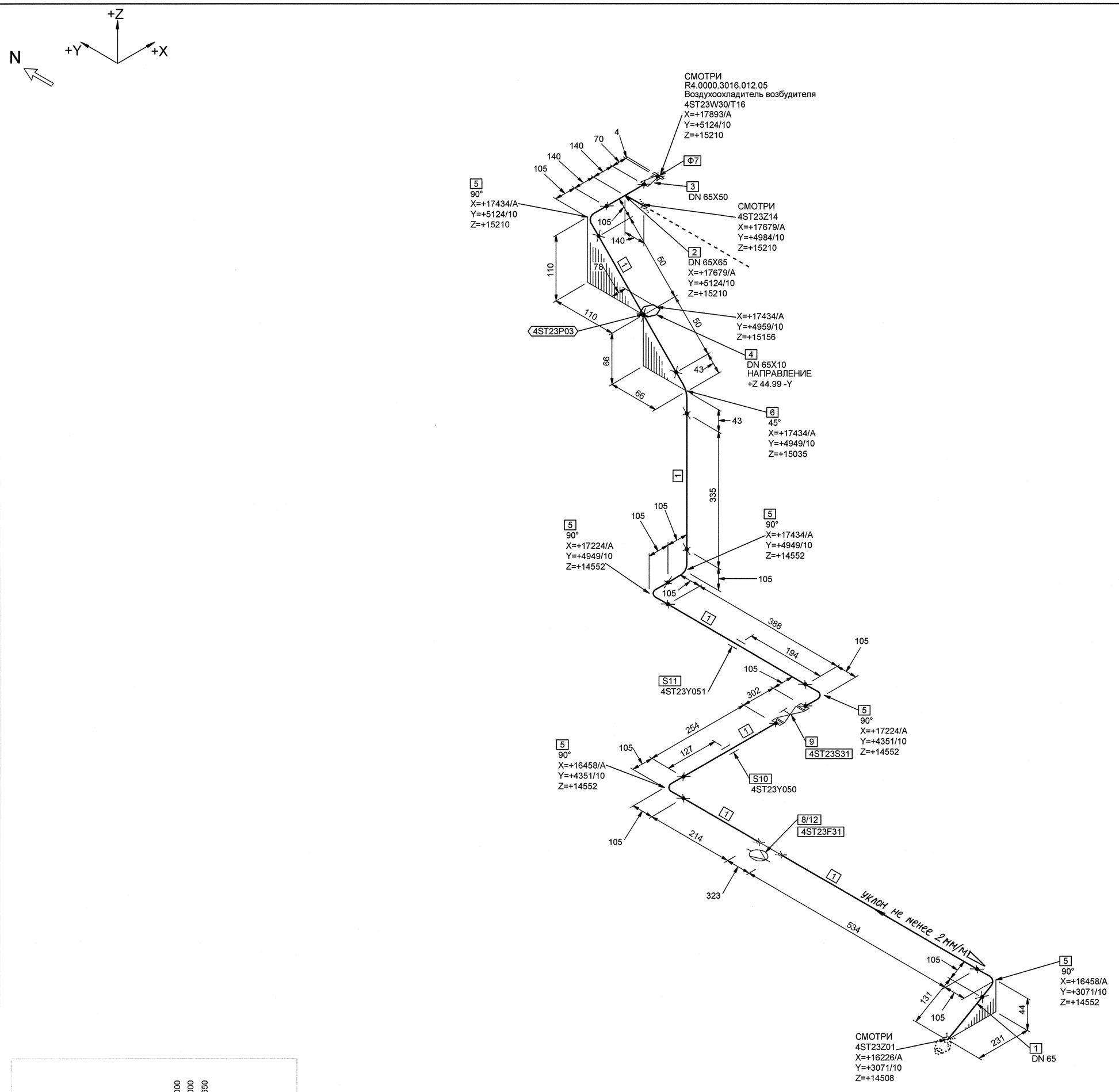

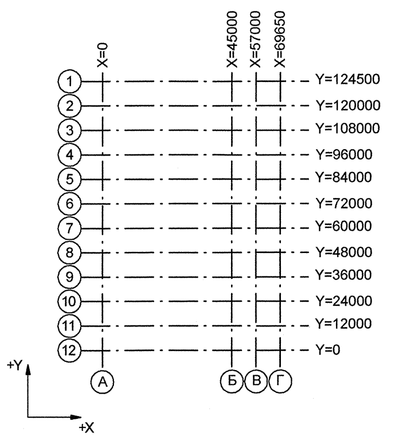

Номер трубопровода - II
Подведомственность - ПБ 03-585-03
Категория трубопровода по ПБ 03-585-03 - V В
Класс безопасности по НП-001-97 - 4
Категория сейсмостойкости по НП-031-01 - III
Рабочие параметры: Pp= 0.44 МПа, tp=40°С
Среда- Химобессоленная вода
Параметры гидроиспытания: Pr=0.57 МПа, tr=5-40 °С

СПЕЦИФИКАЦИЯ ДЕТАЛЕЙ И ОПОР

ПОЗ.	НАИМЕНОВАНИЕ	КОЛ.	МАТЕРИАЛ	МАССА ЕД-ЦЫ, кг
1	СТО 79814898 109-2009 ТРУБА 76x4.5	1.956 М	08Х18Н10Т ГОСТ 9940-81	7.98
2	02 СТО 79814898 124-2009 ТРОЙНИК РАВНОПРОХОДНЫЙ Т 76x4.5-PN 25	1	08Х18Н10Т СБОРНЫЙ	3.00
3	02 СТО 79814898 115-2009 ПЕРЕХОД К Т 65x50-PN 25	1	08Х18Н10Т ГОСТ 9940-81	0.56
4	ШТУЦЕР КИП	1	-	-
5	02 СТО 79814898 111-2009 КОЛЕНО Т 90°-76x4.5-PN 25	6	08Х18Н10Т ГОСТ 9940-81	1.30
6	22 СТО 79814898 111-2009 КОЛЕНО Т 45°-76x4.5-PN 25	1	08Х18Н10Т ГОСТ 9940-81	0.70
7	ГОСТ 12820-80 ФЛАНЕЦ 1-50-6	1	12Х18Н9Т ГОСТ 7769-82**	1.33
8	СТО 79814898 109-2009 ТРУБА 76x4.5 L=0.32 m	1	08Х18Н10Т ГОСТ 9940-81	7.99
9	КЗО 0208.065.10-00.П ТУ 3742-003-57180370-2005 КЛАПАН ЗАПОРНЫЙ СИЛЬФОННЫЙ С РУКОЯТКОЙ С ОТВЕТНЫМИ ФЛАНЦАМИ И КРЕПЕЖОМ DN 65 PN 1,0 МПа Тр 350°С НЕРЖАВЕЮЩАЯ СТАЛЬ	1	СБОРНЫЙ	33.00
10	4ST23Y050 ОПОРА СКОЛЬЗЯЩАЯ	1		-
11	4ST23Y051 ОПОРА СКОЛЬЗЯЩАЯ	1		-
12	13 ОСТ 24.125.20-89 БЛОК С ДИАФРАГМОЙ DN 65	1	СБОРНЫЙ	10.50

АРХИВНЫЙ ЭКЗЕМПЛЯР

4TG11Z01_01	—	3	DN 100	Z+ 2700 X+ 175 Y- 2775	4TG11W01/N1				33 4TG11Y01/PT-997				4TG11J01/ТГ-235
Код блока	Трубопроводы проектируемые	Позиция детали	Условный проход	Координаты элементов в здании	Код оборудования/ Номер патрубка	Шов заводской	Шов монтажный	Резьбовое соединение	Позиция опоры Код опоры / код проходки	Направление среды	Переход	Штуцер	Код герметичной проходки/ код проходки

Изм.	Кол.уч.	Лист	№ док.	Подпись	Дата
Инженер 3 к.		Новожилова			12.04
Пров. инж. 2 к.		Соколова			23.04
Нач. группы		Морозова			23.04
Н. контр		Красноярова			23.04

Инв. № подл. R4.00202.1.0.12
Лист 33

R4.ST10.3011.012.01.00.020

Ростовская АЭС Блок 4

Главный корпус
Машинное отделение (ДО, ЭЭТУ)
Трубопроводы замкнутого контура ОЦ

Стадия	Лист	Листов
Р	1	1

Изометрический чертеж
4ST23Z13

ОАО "НИАЭП" 2012

Формат А1

Инв. N подл. | Подп. и дата | Взам. инв. N | ДОПОЛНИТЕЛЬНЫЕ ПОДПИСИ | ДОПОЛНИТЕЛЬНЫЕ ПОДПИСИ
R4.00202.1.0.12